Scale: 2:1

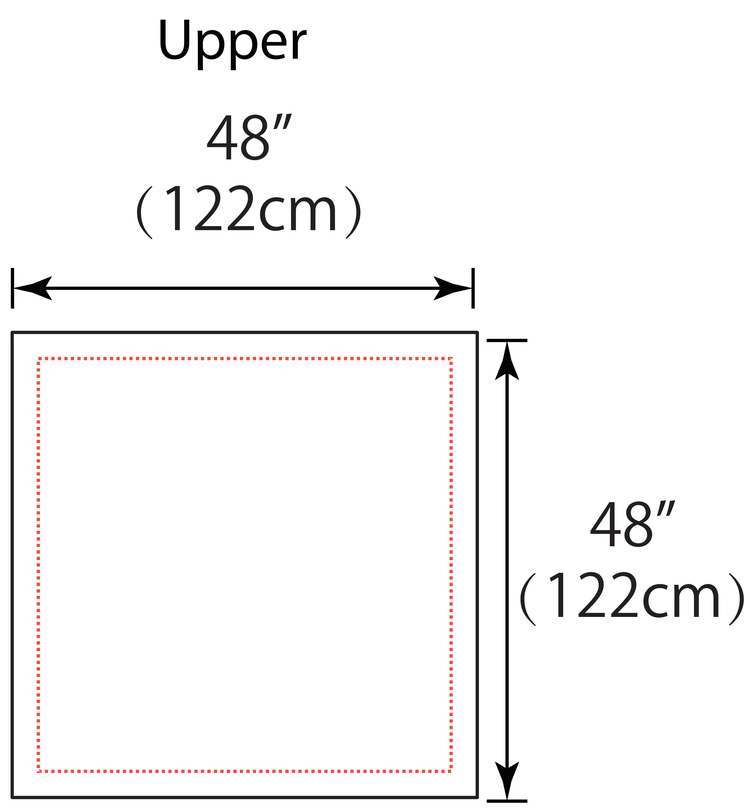
Upper
48″
(122cm)
48″
(122cm)

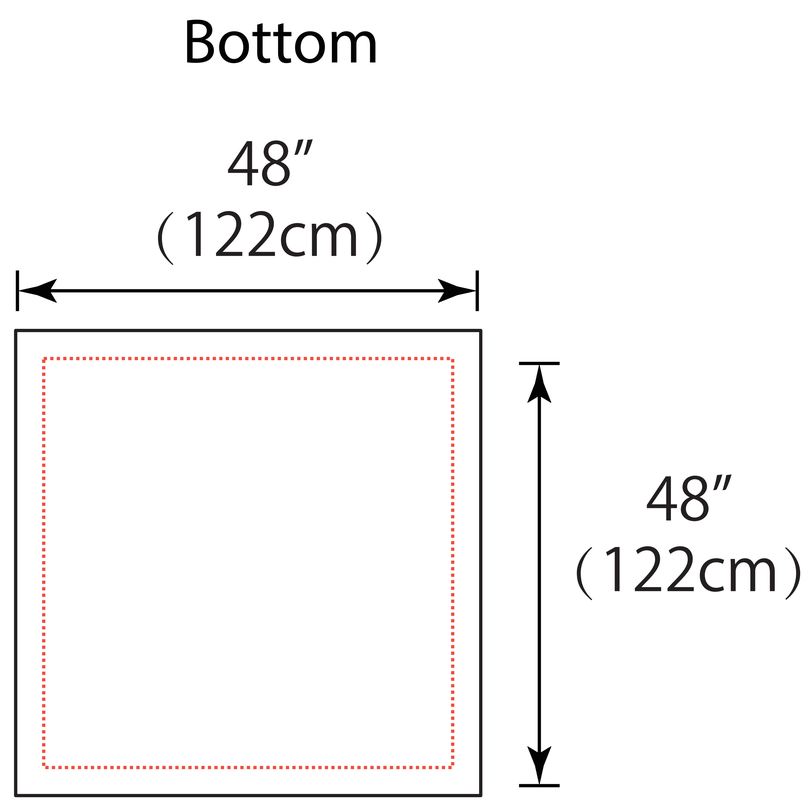
Bottom
48″
(122cm)
48″
(122cm)

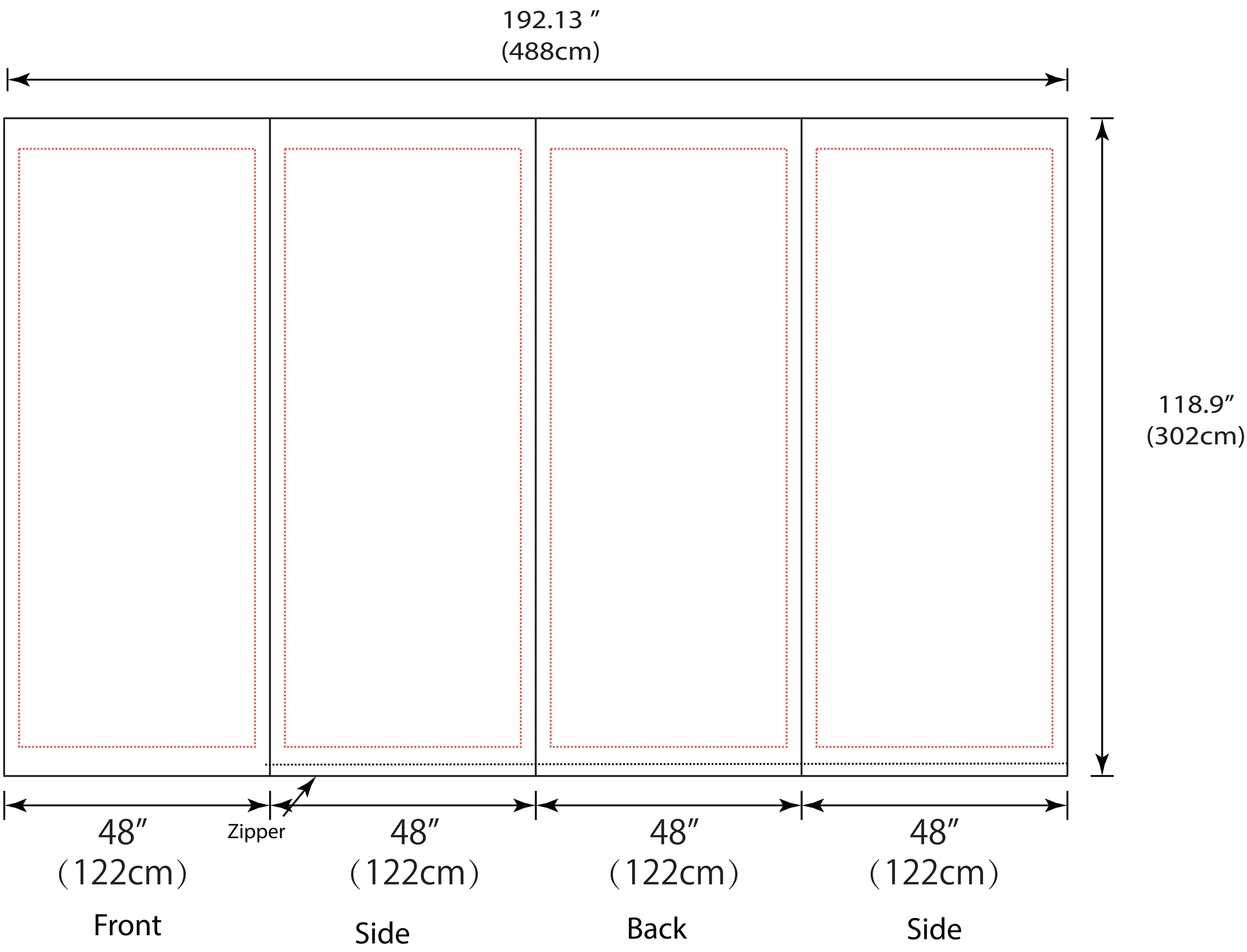
192.13 ″
(488cm)
118.9″
(302cm)
48″
(122cm)
Front
Zipper
48″
(122cm)
Side
48″
(122cm)
Back
48″
(122cm)
Side