1524.0*2438.0*1219.2mm

Scale: 2:1

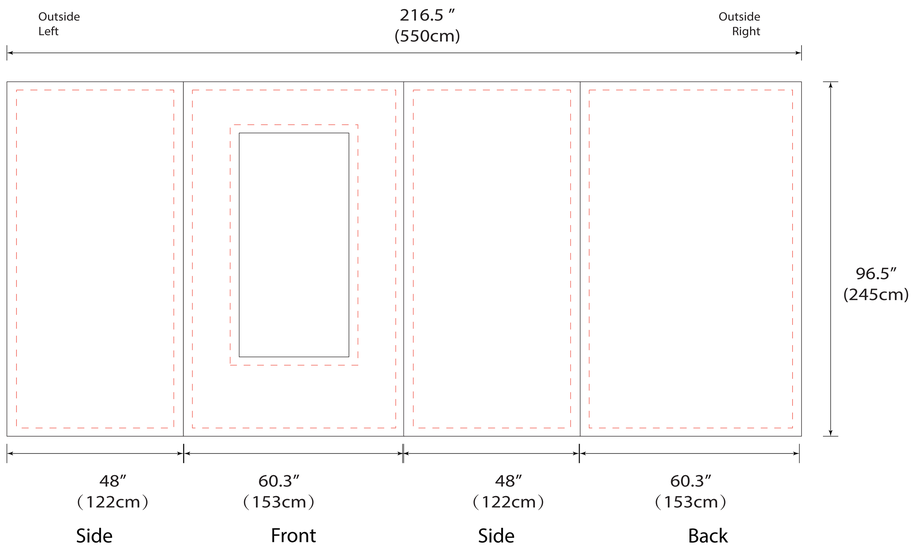

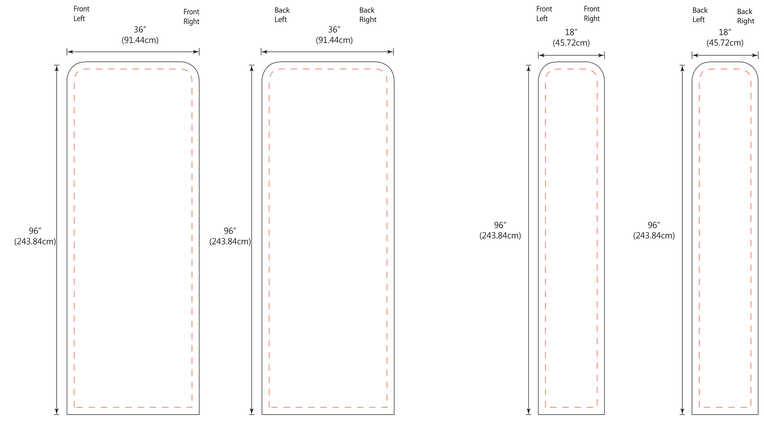

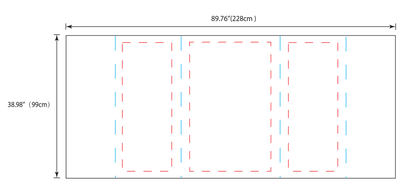

8FT*8FT

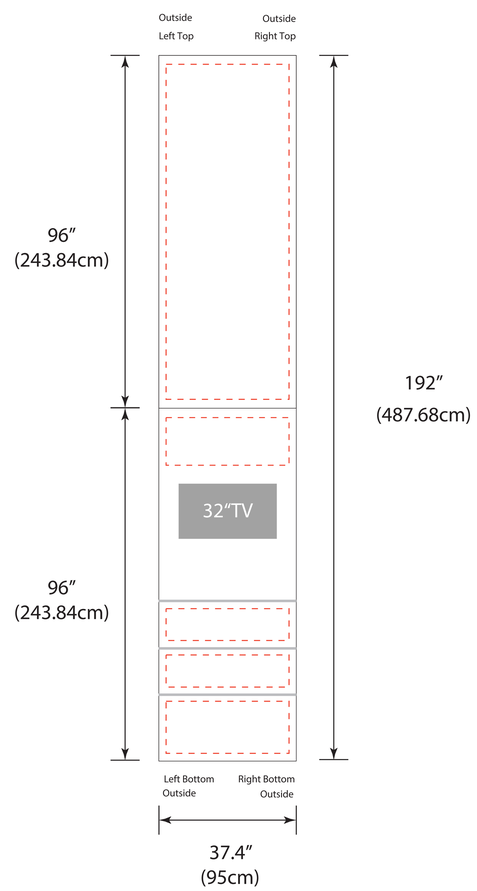

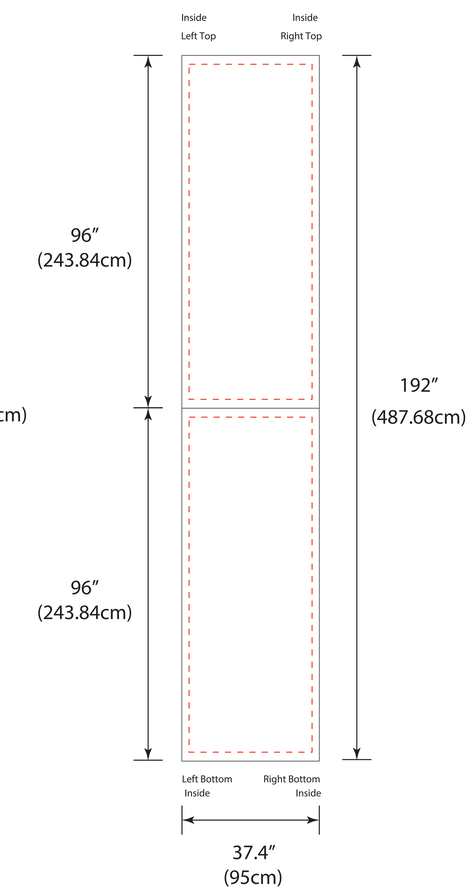

1:10

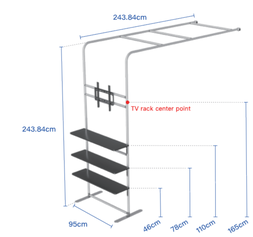

8x8ft