1:2

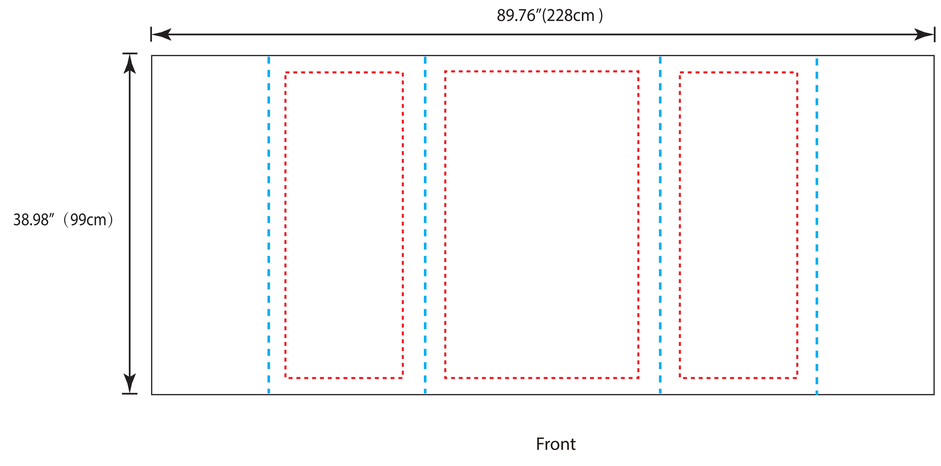

Left

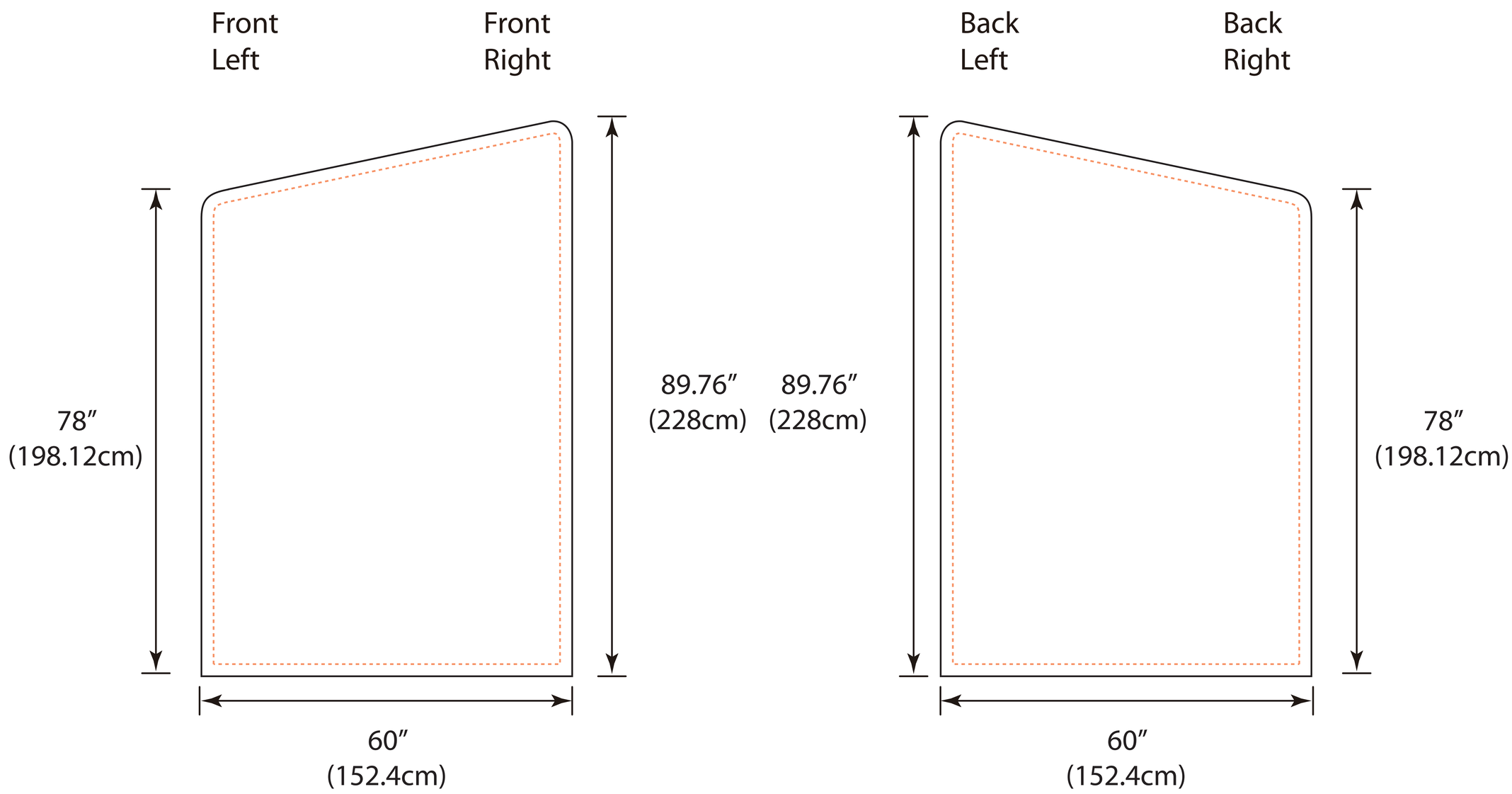
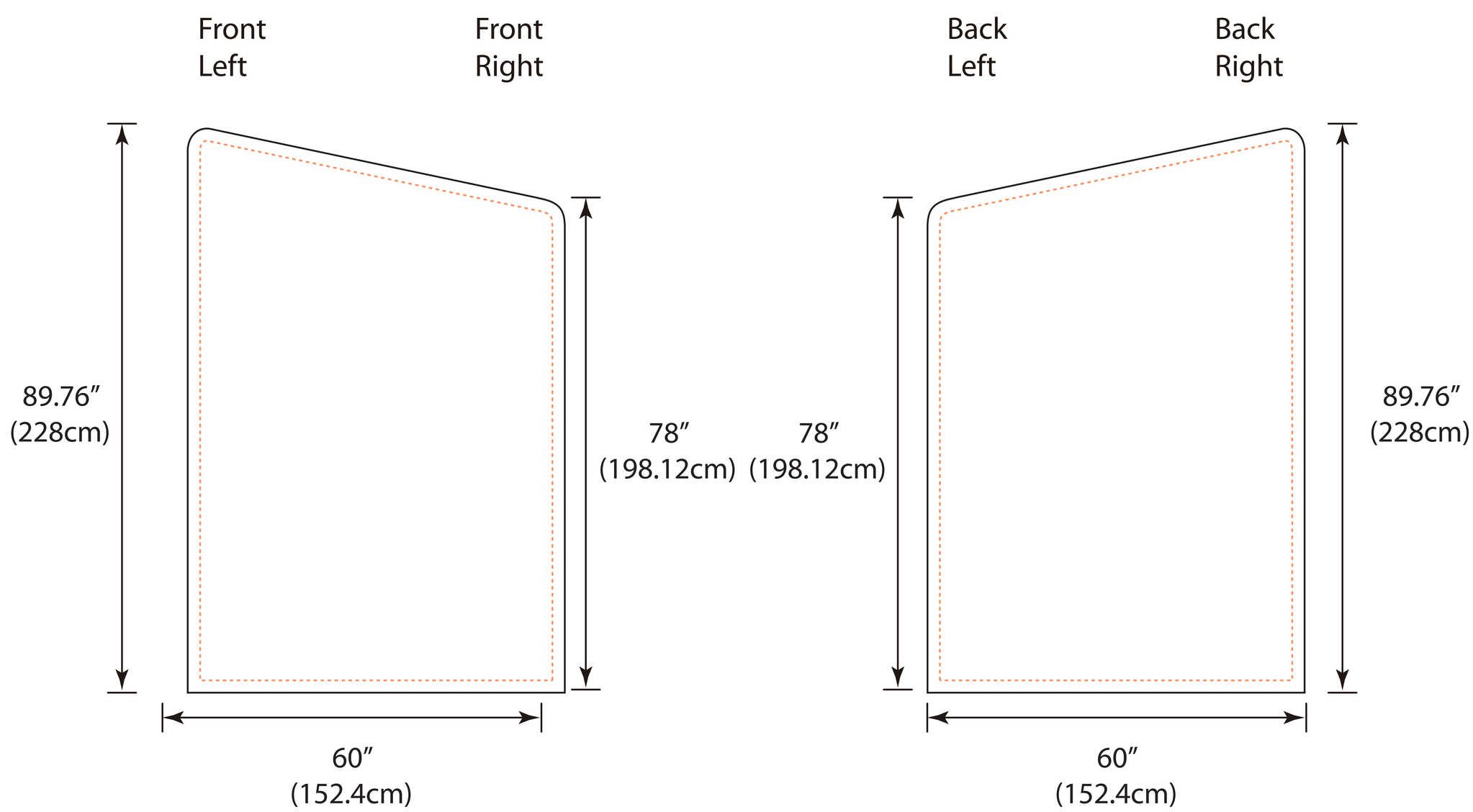
Right