8FT*9FT

1:10

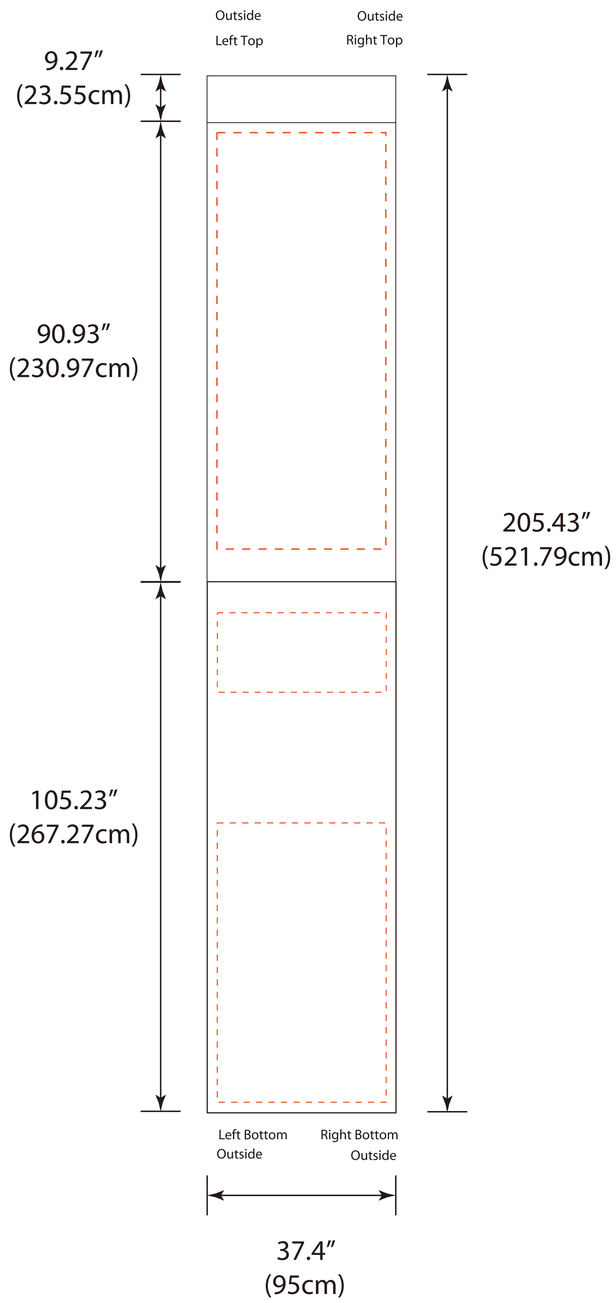
Outside
Left Top
Outside
Right Top
9.27″
(23.55cm)
90.93″
(230.97cm)
205.43″
(521.79cm)
105.23″
(267.27cm)
Left Bottom
Outside
Right Bottom
Outside
37.4″
(95cm)

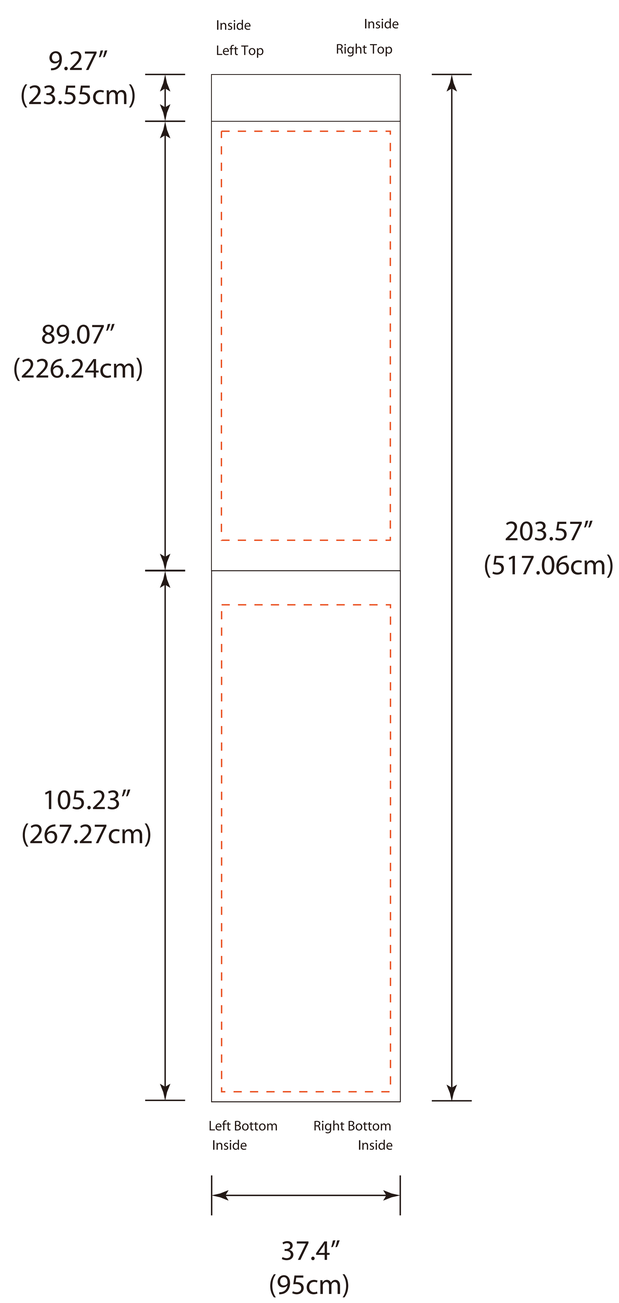
Inside
Left Top
Inside
Right Top
9.27″
(23.55cm)
89.07″
(226.24cm)
203.57″
(517.06cm)
105.23″
(267.27cm)
Left Bottom
Inside
Right Bottom
Inside
37.4″
(95cm)

STARTTECH
VIRTUAL
TECHNOLOGY

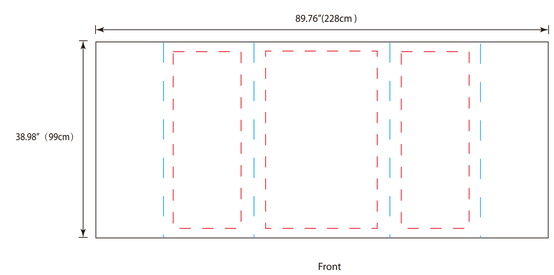
89.76"(228cm)
38.98"（99cm）
Front

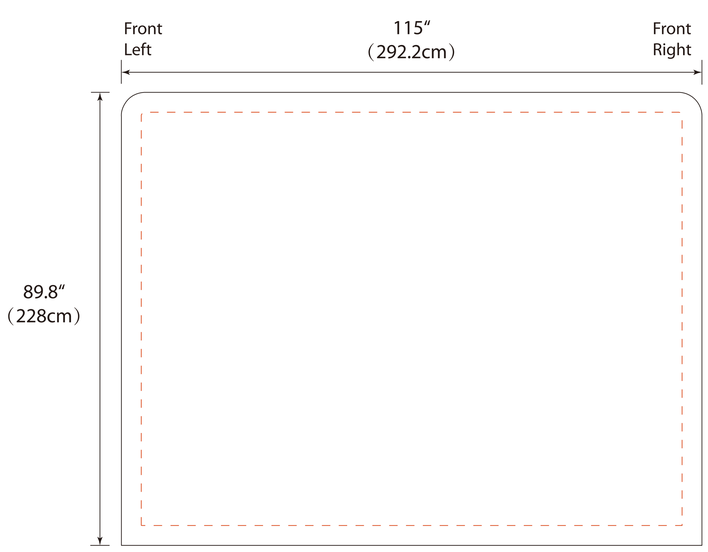
Front
Left
115″
（292.2cm）
Front
Right
89.8″
（228cm）

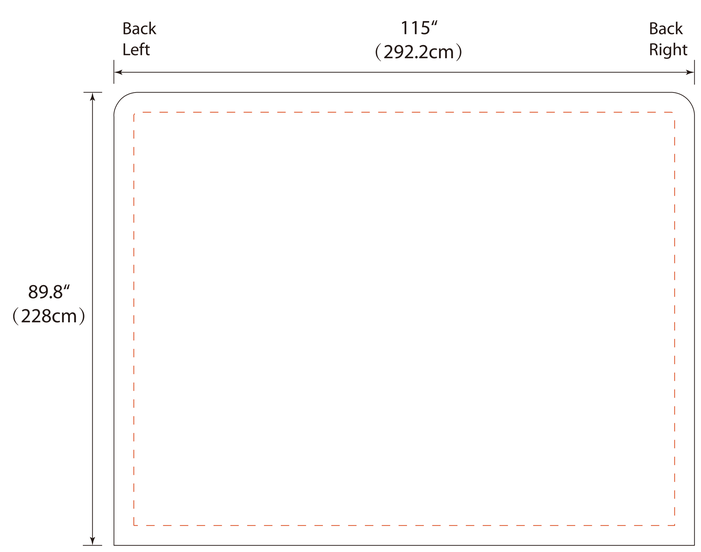
Back
Left
115″
（292.2cm）
Back
Right
89.8″
（228cm）